扉は右開き（R）、左開き（L）があります。勝手をご指示下さい。 ＊
本図は右開き（R）を示す。

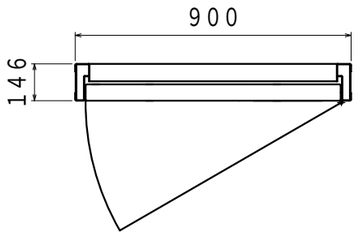

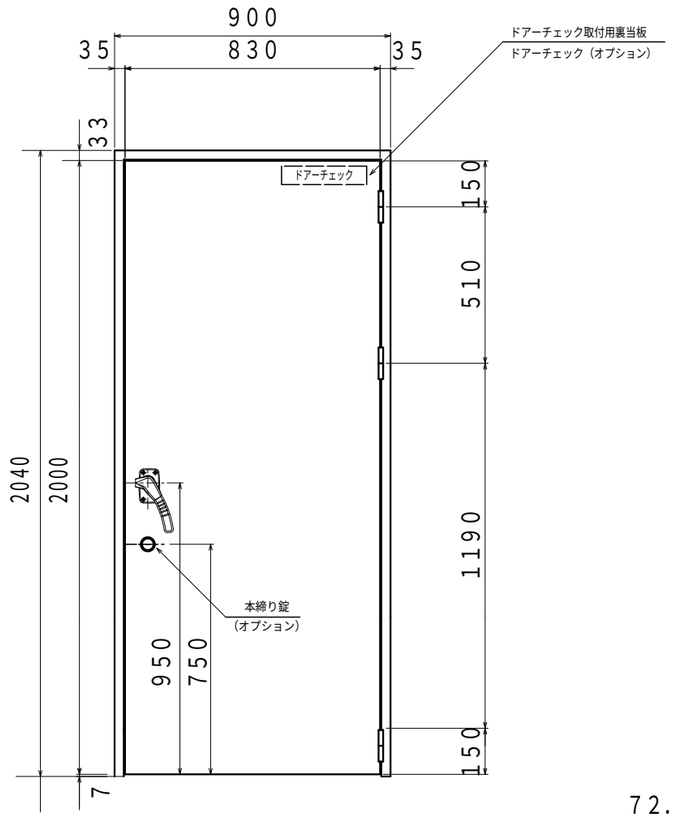

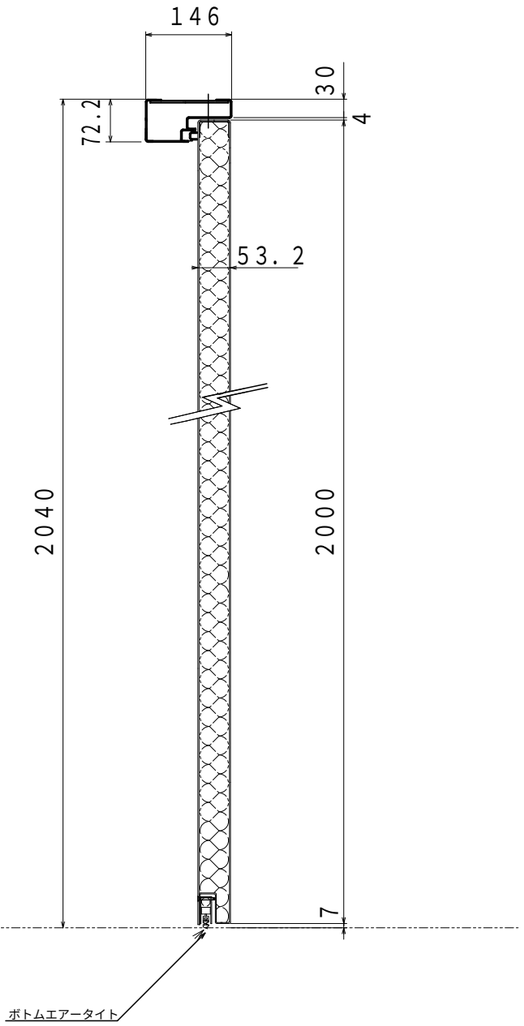

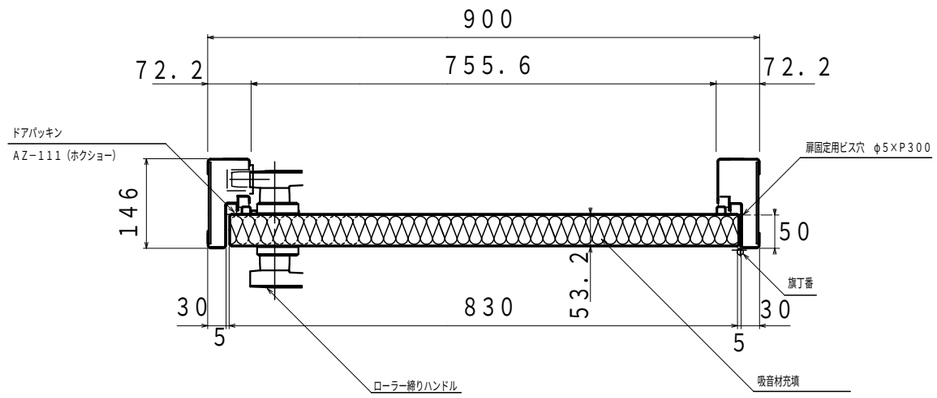

ビス穴位置（13か所）
（ビス穴施工時）

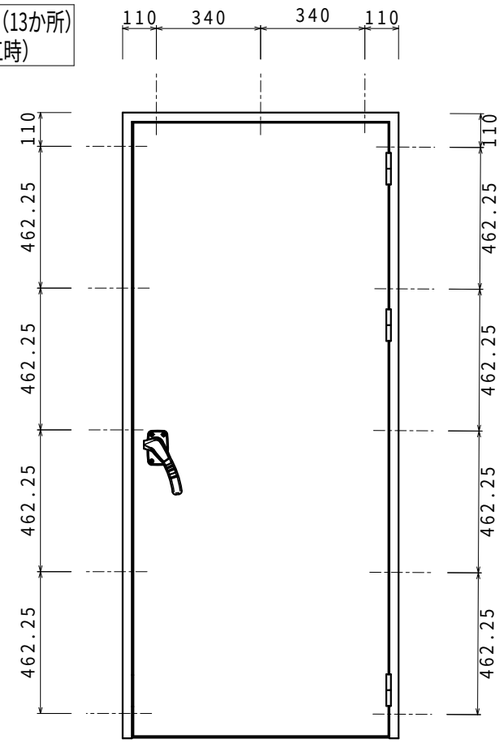

扉枠ビス穴位置

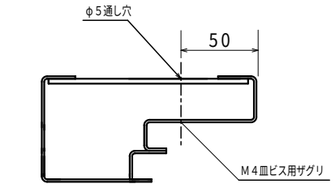

備考：塗装　－　下塗錆止めまで

＊ ドアーチェック、窓、鍵 はオプションとなっています。

部番 No.	名称 PARTICULARS	材質 MAT'L	個数 QUANT.	摘要 REMARKS
GSDZS-Dr40 扉姿図 バリアフリー タイプ			審査 CHECK 宮川 作製 DRAWN 森下	
	製作数量 QTY 1式		製造番号 MFG.No. K-6796B	
日付 DATE 2013.7.22	尺度 SCALE 1/10 1/20		図番 DWG.No. TK-8219-4	